MURPHY®

by ENOVATION CONTROLS

POWERCORE™

INTELLIGENT XPANSION™

IX3212-24 MODEL

СИЛЬНОТОЧНЫЙ МОДУЛЬ ВВОДА-ВЫВОДА ДЛЯ КОМПЛЕКСНОЙ СИСТЕМЫ УПРАВЛЕНИЯ АВТОМОБИЛЕМ

Непосредственное управление освещением, двигателями, стеклоочистителями и др.

- Надежность выше, чем при использовании предохранителей и реле
- 12 сильноточных (15 А) выходов
- 12 цифровых и 8 аналоговых входов
- Компактный, герметичный, прочный корпус
- Расширенные возможности диагностики и защиты
- Питание датчиков 5 В
- Регулируемая настройка защиты от перегрузки по току
- Обратная связь по выходному току

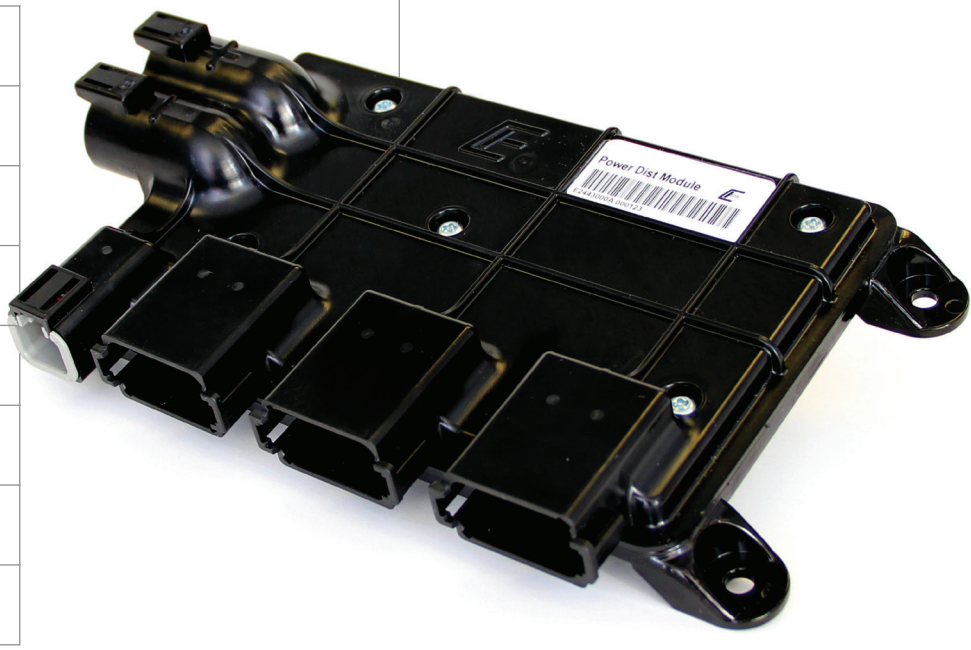

Модули Murphy PowerCore™ Intelligent Xpansion™ расширяют сеть управления на основе шины CAN, заменяя существующие блоки реле и предохранителей более надежными полупроводниковыми переключателями, которые могут непосредственно управлять рабочим освещением, двигателями стеклоочистителей, вентиляторами, направленными двигателями постоянного тока и другими сильноточными нагрузками.

Каждый из 12 выходов IX3212 может переключать или пропорционально регулировать нагрузки до 15 А с шагом 2,5 А и выполнять отключение при перегрузке по току. Попарное подключение выходов к двигателям через Н-образный мост для выбора направления вращения позволяет управлять шестью двигателями. Двенадцать цифровых входов контролируют коммутируемую цепь аккумулятора, землю и дифференциальные входы. Кроме того, предусмотрено восемь аналоговых входов 0 – 5 В для питания 5-вольтовых датчиков.

Размещение модулей IX возле нагрузок и источников сигнала уменьшает длину проводки и сокращает расходы. Мультиплексирование входов-выходов при помощи сети шины CAN позволяет сильно упростить проводку, что облегчает ее установку и повышает надежность.

В приложениях, не требующих управления посредством шины CAN, входы могут непосредственно запускать выходы, так что отпадает необходимость в отдельном контроллере.

Корпус полностью герметизирован и защищен от проникновения влаги и пыли.

POWERCORE™

INTELLIGENT XPANSION™

IX3212-24 MODEL

СТАНДАРТНЫЕ РАЗМЕРЫ

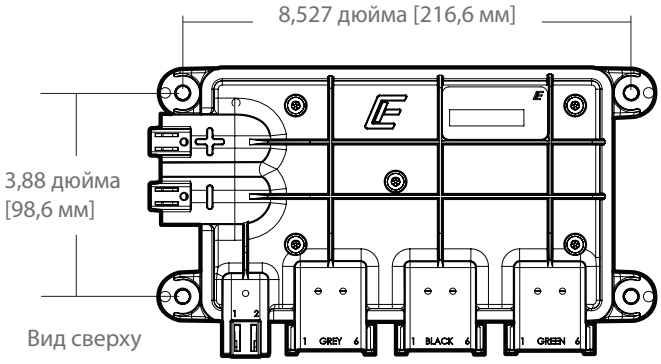

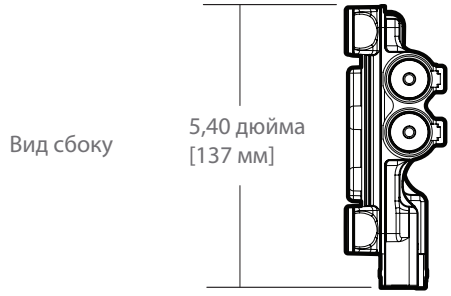

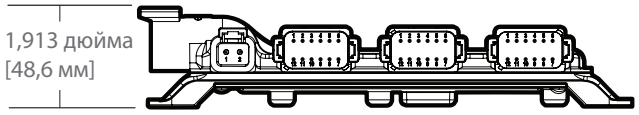

ТЕХНИЧЕСКИЕ ХАРАКТЕРИСТИКИ

- Рабочее напряжение:

  Системы 12 В – 24 В (8 – 32 В), защита от обратной полярности

- Входы:

  12 цифровых входов с тремя состояниями (высокого уровня, низкого уровня, разомкнуто) 6 аналоговых (0 –5 В пост. тока), 2 аналоговых (резистивных)

- Выходы:

  12 цифровых сильноточных (до 15 А на каждый; общий ток — 70 А, настраиваемые как сторона высокого уровня, ШИМ, или до 6 пар, подключаемых через Н-образные мосты)

- Питание возбуждения датчиков (5 В пост. тока, 70 мА)
- Интерфейс CAN: Спецификация CAN 2.0B Active, стандартный протокол SAE J1939, скорость передачи данных 250 кбит/с
- Корпус:

  Внутренняя герметизация, литейный алюминий с покрытием ПБТ и электростатической окраской; со встроенными установочными ножками

- Размеры:

  Длина: 245 мм; ширина: 137 мм; высота: 50 мм

- Масса: 2 фунта (900 г)
- Разъемы:

  Deutsch (3) серии DT, серии DTP и серии DT HD

- Рабочая температура:

  от -40 до +185 °F (от -40° до +85 °C)

- Защита от внешних воздействий:

  SAE J1455, разд. 4.5.3 «Проникновение воды», 1500 фунт/кв. дюйм изб. при 122 °F (50 °C) на расст. 4 дюйма, в течение 15 минут с подсоединенным жгутом проводов.

- Вибрация: 72 ч на ось (5 – 25 g, 50 – 2000 Гц)
- Помехоустойчивость: Тест Tri-plate, 100 В/м, 10 кГц – 1 ГГц

ENOVATION CONTROLS, ШТАБ-КВАРТИРА КОРПОРАЦИИ
5311 S 122ND EAST AVENUE
TULSA, OK 74146

ENOVATION CONTROLS – SAN ANTONIO OFFICE
5757 FARINON DRIVE
SAN ANTONIO, TX 78249

ENOVATION CONTROLS – HOUSTON OFFICE
105 RANDON DYER RD
ROSENBERG, TX 77471

FW MURPHY, LTD. – ВЕЛИКОБРИТАНИЯ
CHURCH ROAD LAVERSTOCK
SALISBURY SP1 1QZ UK

MURPHY ECONTROLS TECHONOLOGIES (HANGZHOU) CO, LTD., КИТАЙ
77 23RD STREET
HANGZHOU ECONOMIC AND TECHOLOGICAL DEVELOPMENT AREA
HANGZHOU, ZHEJIANG 310018 CHINA

ВНУТРЕННИЙ СБЫТ И ПОДДЕРЖКА

ИЗДЕЛИЯ ECONTROLS
ТЕЛ.: 210 495 9772
ФАКС: 210 495 9791
EMAIL: INFO@ECONTROLS.COM
WWW.ECONTROLS.COM

ИЗДЕЛИЯ MURPHY
ТЕЛ.: 918 317 4100
ФАКС: 918 317 4266
EMAIL: SALES@FWMURPHY.COM
WWW.FWMURPHY.COM

MURPHY CONTROL SYSTEMS AND SERVICES
ТЕЛ.: 281 633 4500
ФАКС: 281 633 4588
EMAIL: CSS-SOLUTIONS@FWMURPHY.COM

MURPHY INDUSTRIAL PANEL DIVISION
ТЕЛ.: 918 317 4100
ФАКС: 918 317 4124
EMAIL: IPDSALES@FWMURPHY.COM

МЕЖДУНАРОДНАЯ ТОРГОВЛЯ И ПОДДЕРЖКА

ВЕЛИКОБРИТАНИЯ
ТЕЛ.: +44 1722 410055
ФАКС: +44 1722 410088
EMAIL: SALES@FWMURPHY.CO.UK
WWW.FWMURPHY.CO.UK

КИТАЙ
ТЕЛ.: +86 571 8788 6060
ФАКС: +86 571 8684 8878
EMAIL: APSALES@FWMURPHY.COM

ЛАТИНСКАЯ АМЕРИКА И КАРИБСКИЙ БАССЕЙН
ТЕЛ.: 918 317 2500
EMAIL: LASALES@FWMURPHY.COM

ЮЖНАЯ КОРЕЯ
ТЕЛ.: +82 70 7951 4100
EMAIL: SKOREASALES@FWMURPHY.COM

ИНДИЯ
ТЕЛ.: +91 91581 37633
EMAIL: INDIASALES@FWMURPHY.COM

ISO 9001 REGISTERED

bsi.

USA (TULSA) - ISO 9001:2008 FM 28221
USA (ROSENBERG) - ISO 9001:2008 FM 28221
UK-ISO 9001:2008 FM 29422
CHINA -ISO 9001:2008 FM 523851
Зарегистрированные предприятия

Отпечатано в США

1311316 ред. 2-14